# Alcove Work

Developed by Vitra in Switzerland
Design: Ronan & Erwan Bouroullec

**Montageanleitung**
**Assembly instructions**
**Notice de montage**
**Instrucciones de montaje**
**Montagehandleiding**
**Istruzioni per il montaggio**

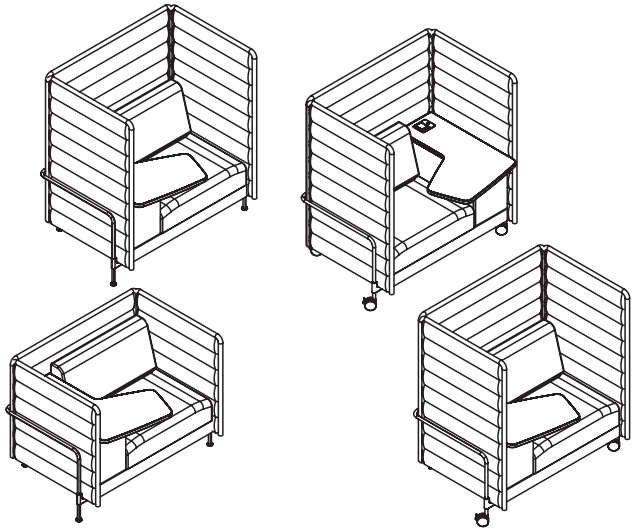

2021-A, Art.-Nr. 62913563, Vitra Factory GmbH, Charles-Eames-Strasse 2, DE-79576 Weil am Rhein

DE EN FR ES NL IT

## Inhalt


Grundlegender Sicherheitshinweis
Lieferzustand
Vitra Service
Bestimmungsgemäßer Gebrauch 7—7
Montage 20—35


## Índice


Normativa básica de seguridad
Estado del producto
Servicio de Vitra
Uso conforme a lo previsto 8—8
Montaje 20—35
Consejos de conservación


## Contents


Basic safety instructions
Condition on delivery
Vitra Service
Intended use 7—7
Assembly 20—35


## Inhoud


Belangrijke veiligheidsrichtlijn
Leveringstoestand
Vitra Service
Correct gebruik 9—9
Montage 20—35


## Sommaire


Consigne élémentaire de sécurité
État à la livraison
Service d'entretien Vitra
Utilisation conforme 8—8
Montage 20—35


## Indice


Indicazioni di sicurezza generali
Condizioni di fornitura
Servizio di assistenza Vitra
Utilizzo conforme 9—9
Montaggio 20—35

NO
BG
DA
ET
FI
EL

## Innhold


Grunnleggende sikkerhetsinformasjon
Tilstand ved levering
Vitra Service
Forskriftsmessig bruk 10—10
Montering 20—35


## Sisukord


Tähtis ohutusmärkus
Tarneolek
Vitra teenindus
Sihtotstarbeline kasutamine 11—11
Monteerimine 20—35


## Съдържание


Основно указание за безопасност
Състояние на доставка
Vitra Service
Употреба по предназначение 10—10
Монтаж 20—35


## Sisältö


Perusturvallisuusohje
Toimitustila
Vitra-palvelu
Määräystenmukainen käyttö 12—12
Asennus 20—35


## Indhold


Generelle sikkerhedsanvisninger
Tilstand ved levering
Vitra Service
Anvendelse i henhold til formål 11—11
Montering 20—35


## Περιεχόμενα


Βασική υπόδειξη ασφάλειας
Κατάσταση παράδοσης
Vitra Service
Ενδεδειγμένη χρήση 12—12
Συναρμολόγηση 20—35

LV

## Saturs


Pamata drošības norādījums
Piegādes stāvoklis
Vitra serviss
Pareiza lietošana 13—13
Montāža 20—35


LT

## Turinys


Pagrindinė saugos nuoroda
Pristatomas komplektas
„Vitra" techninės priežiūros skyrius
Naudojimas pagal paskirtį 13—13
Montavimas 20—35


PL

## Treść


Zasadnicza wskazówka bezpieczeństwa
Kompletność dostawy
Serwis firmy Vitra
Użycie zgodne z przeznaczeniem 14—14
Montaż 20—35


PT

## Conteúdo


Indicação básica de segurança
Estado do material fornecido
Assistência técnica da Vitra
Utilização correcta 14—14
Montagem 20—35


RO

## Conținut


Indicație de siguranță de bază
Starea de livrare
Serviciul pentru clienți Vitra
Utilizare conform destinației 15—15
Montaj 20—35


SV

## Innehåll


Grundläggande säkerhetsanvisningar
Leveransstatus
Vitra Service
Avsedd användning 15—15
Montering 20—35

## Obsah

Základné bezpečnostné upozornenie
Stav pri dodaní
Vitra Service
Použitie s určeným účelom 16—16
Montáž 20—35

## Vsebina

Osnovni varnostni napotki
Stanje ob dobavi
Servis Vitra
Namenska raba 16—16
Montaža 20—35

## İçindekiler

Temel güvenlik uyarıları
Teslimat durumu
Vitra servis
Kurallara uygun kullanım 17—17
Montaj 20—35

## Tartalom

Általános biztonsági megjegyzés
Szállítási állapot
Vitra szerviz
Rendeltetésszerű használat 17—17
Összeszerelés 20—35

## Obsah

Základní bezpečnostní upozornění
Stav při dodání
Vitra Service
Použití s určeným účelem 18—18
Montáž 20—35

## Efnisyfirlit

Mikilvægt almennt öryggisatriði
Ástand við afhendingu
Þjónustudeild Vitra
Fyrirhuguð notkun 18—18
Uppsetning 20—35

HR **Sadržaj**

Osnovne sigurnosne napomene
Stanje isporuke
Servisna služba tvrtke Vitra
Namjenska uporaba 19—19
Montaža 20—35

## Grundlegender Sicherheitshinweis

**⚠ ACHTUNG!** Lesen Sie diese Montageanleitung vor Gebrauch sorgfältig durch. Bewahren Sie diese zum späteren Nachlesen auf.

## Lieferzustand

Überprüfen Sie Ihre Lieferung vor Montage auf Vollständigkeit.

## Vitra Service

- Vitra Charles-Eames-Straße 2, 79576 Weil am Rhein
- http: //www.vitra.com
- Vitra-Fachhandelspartner
- Vitra-Ländergesellschaften

## Bestimmungsgemäßer Gebrauch

Das Produkt ist ausschliesslich zum Sitzen und Liegen im Innenbereich konzipiert. Bei unsachgemässer Verwendung besteht die Gefahr von Sach- und/oder Personenschäden.

## Basic safety instructions

**⚠ ATTENTION!** Read these assembly instructions carefully before use and retain them for later reference.

## Condition on delivery

Check that your delivery is complete before assembly.

## Vitra Service

- Vitra Charles-Eames-Straße 2, 79576 Weil am Rhein
- Web: http: //www.vitra.com
- Vitra retail partner
- Vitra international subsidiaries

## Intended use

The product is designed exclusively for sitting and lying indoors. Improper use may result in damage to property and/or personal injury.

FR

## Consigne élémentaire de sécurité

**⚠ATTENTION!** Lisez minutieusement l'intégralité de cette notice de montage avant toute utilisation.
Conservez-la précieusement pour consultation ultérieure.

## État à la livraison

Avant le montage, vérifiez que la livraison est complète.

## Service d'entretien Vitra

- Vitra Charles-Eames-Straße 2, 79576 Weil am Rhein
- Web: http: //www.vitra.com
- revendeurs Vitra
- filiales nationales Vitra

## Utilisation conforme

Le produit a été conçu uniquement pour s'asseoir et s'allonger dans un espace intérieur. Il existe un risque de dommages matériels et de blessures en cas d'utilisation non conforme.

ES

## Normativa básica de seguridad

**⚠¡ATENCIÓN!** Lea detenidamente estas instrucciones de montaje antes de usar el producto y guárdelas para posibles consultas en el futuro.

## Estado del producto

Antes de proceder al montaje, compruebe que la entrega incluye todas las piezas necesarias.

## Servicio de Vitra

- Vitra Charles-Eames-Straße 2, 79576 Weil am Rhein, Alemania
- Página web: http: //www.vitra.com
- Distribuidores de Vitra
- Sociedades nacionales de Vitra

## Uso conforme a lo previsto

El producto está diseñado exclusivamente para sentarse y tumbarse en espacios interiores. En caso de uso indebido existe peligro de daños personales o materiales.

## Belangrijke veiligheidsrichtlijn

⚠ **OPGELET!** Lees de gebruiksaanwijzing aandachtig voor gebruik.
Berg ze zorgvuldig op, zodat u ze later nog kunt raadplegen.

## Leveringstoestand

Controleer uw levering op volledigheid voordat u aan de montage begint.

## Vitra Service

- Vitra Charles-Eames-Straße 2, D-79576 Weil am Rhein
- Website: http: //www.vitra.com
- Vitra-dealers
- Vitra-landenfirma's

## Correct gebruik

Het product is uitsluitend ontworpen om binnenshuis op te zitten of te liggen. Onjuist gebruik kan leiden tot materiële schade en/of persoonlijk letsel.

## Indicazioni di sicurezza generali

⚠ **ATTENZIONE!** Leggere attentamente le istruzioni per il montaggio prima di utilizzare il prodotto.
Conservarle accuratamente per riferimento futuro.

## Condizioni di fornitura

Verificare accuratamente la completezza degli elementi della fornitura.

## Servizio di assistenza Vitra

- Vitra Charles-Eames-Straße 2, 79576 Weil am Rhein
- Web: http: //www.vitra.com
- Rivenditori Vitra
- Sedi nazionali Vitra

## Utilizzo conforme

Il prodotto è concepito solo per sedersi e sdraiarsi in interni. In caso di impiego scorretto, sussiste il pericolo di danni materiali e/o lesioni personali.

NO

## Grunnleggende sikkerhetsinformasjon

⚠ **OBS!** Les nøye gjennom monteringsveiledningen før bruk.
Ta vare på den slik at du kan slå opp i den senere.

### Tilstand ved levering

Kontroller at leveransen er komplett før du starter monteringen.

### Vitra Service

- Vitra Charles-Eames-Straße 2, 79576 Weil am Rhein , Tyskland
- Web: http: //www.vitra.com
- Vitra-fagforhandlerpartner
- Vitra-landsselskap

### Forskriftsmessig bruk

Produktet er utelukkende konstruert for sittende og liggende bruk i innendørsområder. Feilaktig bruk kan medføre skade på person og/eller eiendom.

BG

## Основно указание за безопасност

⚠ **ВНИМАНИЕ!** Внимателно прочетете инструкцията за монтаж.
Запазете я за по-късни справки..

### Състояние на доставка

Преди монтаж проверете дали доставката е в пълен комплект.

### Vitra Service

- Vitra Charles-Eames-Straße 2, 79576 Weil am Rhein
- Web: http: //www.vitra.com
- Vitra - търговски партньори
- Vitra - дъщерни дружества

### Употреба по предназначение

Продуктът е предназначен изключително за сядане и лежане в закрити помещения. Употребата не по предназначение може да доведе до материални щети и/или телесни повреди.

## Generelle sikkerhedsanvisninger

⚠ **OBS!** Læs denne montagevejledning omhyggeligt igennem inden ibrugtagning.
Opbevar den til eventuel senere brug.

## Tilstand ved levering

Kontroller inden monteringen, at leveringen er komplet.

## Vitra Service

- Vitra Charles-Eames-Straße 2, D-79576 Weil am Rhein, Tyskland
- Web: http: //www.vitra.com
- Autoriserede Vitra-forhandlere
- Vitra-datterselskaber

## Anvendelse i henhold til formål

Produktet er udelukkende beregnet til at sidde og ligge på indendørs. Ved ukorrekt anvendelse er der fare for materielle skader og/eller personskader.

## Tähtis ohutusmärkus

⚠ **TÄHELEPANUG!** Lugege paigaldusjuhend enne seadme kasutamist hoolikalt läbi.
Hoidke kasutusjuhend alles, et saaksite seda ka hiljem lugeda.

## Tarneolek

Kontrollige enne monteerimist tarnekomplekti terviklikkust.

## Vitra teenindus

- Vitra Charles-Eames-Straße 2, 79576 Weil am Rhein
- Veebiaadress: http: //www.vitra.com
- Vitra müügiesindajad
- Vitra regionaalsed äriühingud

## Sihtotstarbeline kasutamine

Toode on mõeldud ainult istumiseks ja lamamiseks siseruumides. Asjatundmatu kasutamine võib põhjustada varalist ja/või isikukahju.

FI

## Perusturvallisuusohje

⚠ **HUOMIO!** Perehdy käyttöohjeeseen huolellisesti ennen käyttöä.
Säilytä se myöhempää käyttöä varten.

### Toimitustila

Tarkista ennen asennusta, että kaikki toimitukseen kuuluvat osat on toimitettu.

### Vitra-palvelu

- Vitra Charles-Eames-Straße 2, D- 79576 Weil am Rhein
- Internet: http: //www.vitra.com
- Vitra-myyntikumppanit
- Vitra-tytäryhtiöt

### Määräystenmukainen käyttö

Tuote on suunniteltu ainoastaan istumiseen ja makaamiseen sisätiloissa. Epäasianmukainen käyttö aiheuttaa esine- ja/tai henkilövahinkojen vaaran.

EL

## Βασική υπόδειξη ασφάλειας

⚠ **ΠΡΟΣΟΧΗ!** Πριν από τη χρήση διαβάστε προσεκτικά αυτές τις οδηγίες συναρμολόγησης.
Φυλάξτε τις για να τις συμβουλευτείτε στο μέλλον.

### Κατάσταση παράδοσης

Ελέγξτε την προμήθεια πριν από τη συναρμολόγηση ως προς την πληρότητά της.

### Vitra Service

- Vitra Charles-Eames-Straße 2, 79576 Weil am Rhein
- Διαδίκτυο: http: //www.vitra.com
- Εμπορικές αντιπροσωπείες Vitra
- Κατά χώρες θυγατρικές εταιρείες της Vitra

### Ενδεδειγμένη χρήση

Το προϊόν σχεδιάστηκε αποκλειστικά ως κάθισμα ή ξαπλώστρα σε εσωτερικούς χώρους. Σε περίπτωση ακατάλληλης χρήσης υπάρχει κίνδυνος πρόκλησης υλικών ζημιών ή τραυματισμών.

## Pamata drošības norādījums

⚠ **UZMANĪBU!** Pirms lietošanas rūpīgi izlasiet šo montāžas instrukciju.
Saglabājiet to, lai vēlāk varētu pārlasīt.

## Piegādes stāvoklis

Pirms montāžas pārliecinieties, ka piegādāts pilns komplekts.

## Vitra Service

- Vitra Charles-Eames-Straße 2, 79576 Weil am Rhein
- Mājas lapa: http: //www.vitra.com
- Vitra tirdzniecības pārstāvji
- Vitra pārstāvji citās zemēs

## Pareiza lietošana

Produkts izstrādāts tikai sēdēšanai un gulēšanai iekštelpās. Noteikumiem neatbilstoša izmantošana rada mantiska kaitējuma un/vai miesas bojājumu gūšanas risku.

## Pagrindinė saugos nuoroda

⚠ **DĖMESIO!** Prieš pradėdami naudoti atidžiai perskaitykite šią montavimo instrukciją.
Išsaugokite instrukciją, kad galėtumėte paskaityti vėliau.

## Pristatomas komplektas

Prieš pradėdami montuoti, patikrinkite, ar pristatytame komplekte yra visos dalys.

## „Vitra“ techninės priežiūros skyrius

- Vitra Charles-Eames-Straße 2, 79576 Weil am Rhein
- Interneto svetainė: http: //www.vitra.com
- „Vitra“ specializuotos prekybos partneriai
- „Vitra“ pavaldžiosios bendrovės

## Naudojimas pagal paskirtį

Gaminys skirtas tik sėdėti ir gulėti vidaus patalpose. Netinkamai naudojant gresia materialinės žalos ir (arba) kūno sužalojimų pavojus.

PL

## Podstawowa wskazówka ezpieczeństwa

⚠ **UWAGA!** Przed użyciem należy starannie przeczytać niniejszą instrukcję montażu. Przechowywać instrukcję do późniejszego czytania.

## Kompletność dostawy

Przed montażem należy sprawdzić dostawę pod względem kompletności.

## Serwis firmy Vitra

- Vitra Charles-Eames-Straße 2, 79576 Weil am Rhein
- Web: http: //www.vitra.com
- Partnerzy firmy Vitra w handlu specjalistycznym
- Spółki krajowe firmy Vitra

## Użycie zgodne z przeznaczeniem

Produkt jest przeznaczony wyłącznie do siedzenia i leżenia w pomieszczeniach wewnętrznych. Nieprawidłowe zastosowanie grozi szkodami materialnymi oraz obrażeniami ciała.

PT

## Indicação básica de segurança

⚠ **ATENÇÃO!** Antes da utilização leia cuidadosamente as instruções de montagem.
Guarde-as para utilização posterior.

## Estado do material fornecido

Antes da montagem, monitorize o material fornecido quanto à sua integridade.

## Assistência técnica da Vitra

- Vitra Charles-Eames-Straße 2, 79576 Weil am Rhein
- Web: http: //www.vitra.com
- Distribuidor Vitra
- Empresas representantes Vitra

## Utilização correcta

O produto foi concebido exclusivamente para sentar e deitar. O uso inadequado pode resultar em risco de danos materiais e/ou lesões.

## Indicație de siguranță de bază

**⚠ATTENTION!** Anterior utilizării citiți cu atenție prezentele instrucțiuni de montaj. Păstrați-le pentru consultarea ulterioară.

## Starea de livrare

Anterior montării verificați pachetul de livrare pentru a vedea dacă este complet.

## Serviciul pentru clienți Vitra

- Vitra Charles-Eames-Straße 2, 79576 Weil am Rhein
- Web: http: //www.vitra.com
- Parteneri comerciali Vitra
- Reprezentanțe Vitra

## Utilizare conform destinației

Produsul este conceput exclusiv pentru șederea și culcarea în zona interioară. În caz de utilizare improprie există pericolul de pagube materiale și/sau vătămări de persoane.

## Grundläggande säkerhetsanvisningar

**⚠ OBSERVERA!** Läs denna monteringsanvisning noggrant före användning.
Spara den för läsning vid senare tillfälle.

## Leveransstatus

Kontrollera att leveransen är fullständig före montering.

## Vitra Service

- Vitra Charles-Eames-Straße 2, 79576 Weil am Rhein
- Web: http: //www.vitra.com
- Vitra-återförsäljare
- Vitra-företag i respektive land

## Avsedd användning

Produkten är uteslutande utformad för att sitta och ligga på inomhus. Vid felaktig användning finns risk för skador på egendom och/eller personskador.

SK

## Základné bezpečnostné upozornenie

SL

⚠ **POZOR!** Pred použitím si dôkladne prečítajte tento návod na montáž. Uschovajte si ho pre prípad neskoršieho použitia.

### Stav pri dodaní

Skontrolujte pred montážou svoju dodávku, či je kompletná.

### Vitra Service

- Vitra Charles-Eames-Straße 2, 79576 Weil am Rhein
- Web: http: //www.vitra.com
- Odborní obchodní partneri Vitra
- Národné spoločnosti Vitra

### Utilizare conform destinației

Výrobok je navrhnutý výlučne na sedenie a ležanie v interiéri. Pri nesprávnom použití hrozí nebezpečenstvo materiálnych škôd a/alebo poranenia osôb.

## Osnovni varnostni napotki

⚠ **POZOR!** Pred uporabo temeljito preberite ta navodila za montažo. Shranite jih za nadaljnjo uporabo.

### Stanje ob dobavi

Pred montažo preverite, ali so dostavljeni vsi deli in ali so nepoškodovani.

### Vitra Service

- Vitra Charles-Eames-Straße 2, 79576 Weil am Rhein
- Web: http: //www.vitra.com
- Prodajni partnerji družbe Vitra
- Nacionalna zastopstva družbe Vitra

### Namenska raba

Proizvod je zasnovan izključno za sedenje in ležanje v notranjih prostorih.

## Temel güvenlik uyarıları

⚠ **DİKKAT!** Ürünü kullanmadan önce bu montaj kılavuzunu dikkatlice okuyunuz. Daha sonra tekrar okumak için kılavuzu saklayınız.

## Teslimat durumu

Montajdan önce teslimatın eksiksiz olup olmadığını kontrol ediniz.

## Vitra servis

- Vitra Charles-Eames-Straße 2, 79576 Weil am Rhein
- Web: http: //www.vitra.com
- Vitra yetkili satıcıları
- Vitra ülke şirketleri

## Kurallara uygun kullanım

Ürün sadece iç mekanlarda oturma ve uzanma için tasarlanmıştır. Amacına aykırı şekilde kullanılması halinde maddi hasarlar ve/veya yaralanmalar meydana gelebilir.

## Általános biztonsági megjegyzés

⚠ **FIGYELEM!** Használat előtt figyelmesen olvassa el a Szerelési útmutatót.
Őrizze meg, hogy a később felmerülő kérdéseknek utána tudjon nézni.

## Szállítási állapot

Összeszerelés előtt ellenőrizze a szállítmány hiánytalanságát.

## Vitra szerviz

- Vitra Charles-Eames-Straße 2, 79576 Weil am Rhein
- Weboldal: http://www.vitra.com
- Vitra szakkereskedő partner
- Vitra leányvállalat

## Rendeltetésszerű használat

A termék kizárólag üléshez és fekvéshez készült, beltéri használatra. Szakszerűtlen használat esetén anyagi károk és/vagy személyi sérülések veszélye áll fenn.

CS

## Základní bezpečnostní upozornění

⚠ **POZOR!** Před použitím si pozorně přečtěte tento návod k montáži.
Uschovejte jej pro budoucí použití.

### Stav při dodání

Zkontrolujte před montáží svou dodávku, zda je kompletní.

### Vitra Service

- Vitra Charles-Eames-Straße 2, 79576 Weil am Rhein
- Web: http: //www.vitra.com
- Odborní obchodní partneři Vitra
- Národní společnosti Vitra

### Použití s určeným účelem

Výrobek je navržen výhradně pro sezení a ležení v interiéru. Při nesprávném použití hrozí riziko hmotných škod a/nebo újmy na zdraví.

IS

## Mikilvægt almennt öryggisatriði

⚠ **ATHUGIÐ!** Lesið þessar uppsetningarleiðbeiningar vandlega fyrir notkun.
Geymið leiðbeiningarnar til síðari nota.

### Ástand við afhendingu

Áður en hafist er handa við samsetningu skal ganga úr skugga um að enga hluti vanti.

### Þjónustudeild Vitra

- Vitra Charles-Eames-Straße 2, 79576 Weil am Rhein
- Web: http: //www.vitra.com
- Söluaðilar Vitra
- Umboðsaðilar Vitra

### Fyrirhuguð notkun

Varan er hönnuð einungis til að sitja og liggja í innanhúss. Við ranga notkun myndast hætta á tjóni á vörunni og / eða meiðslum hjá einstaklingum.

## Osnovne sigurnosne napomene

⚠ **POZOR!** Prije uporabe pažljivo pročitajte ove upute za montažu. Spremite upute kako biste ih kasnije mogli prelistati.

## Stanje isporuke

Prije montaže provjerite potpunost isporuke.

## Servisna služba tvrtke Vitra

- Vitra Charles-Eames-Straße 2,
  79576 Weil am Rhein
- Internetska stranica: http: //www.vitra.com
- Partner specijalizirane trgovine tvrtke Vitra
- Regionalne podružnice tvrtke Vitra

## Namjenska uporaba

Proizvod je namijenjen isključivo za sjedenje i ležanje u zatvorenom. U slučaju nenamjenske uporabe postoji opasnost od materijalne štete i/ili ozljeda ljudi.

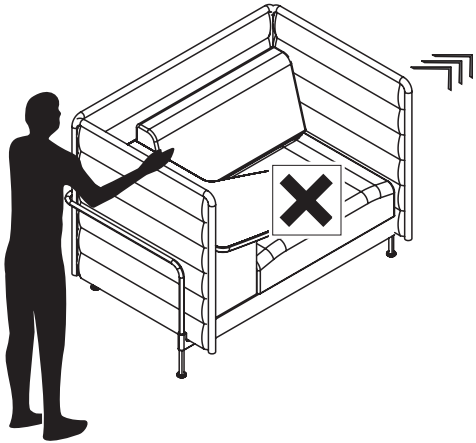

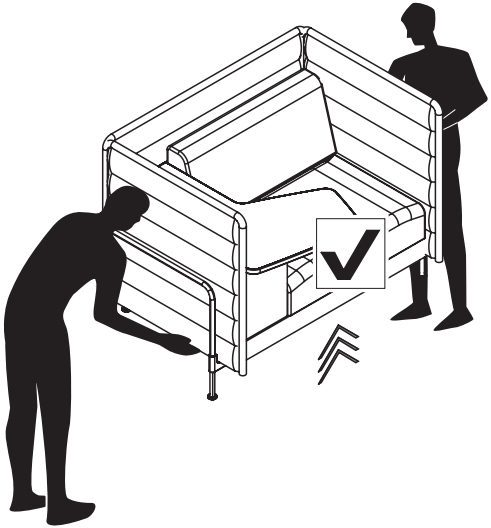

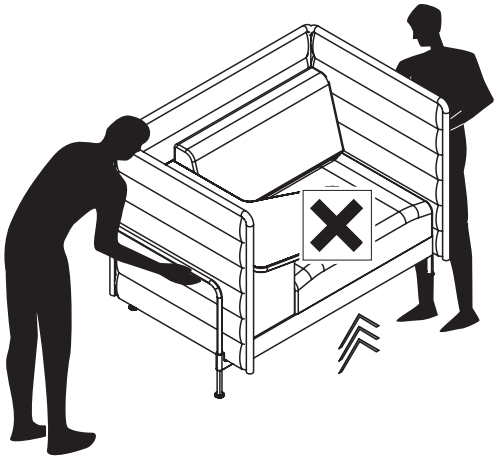

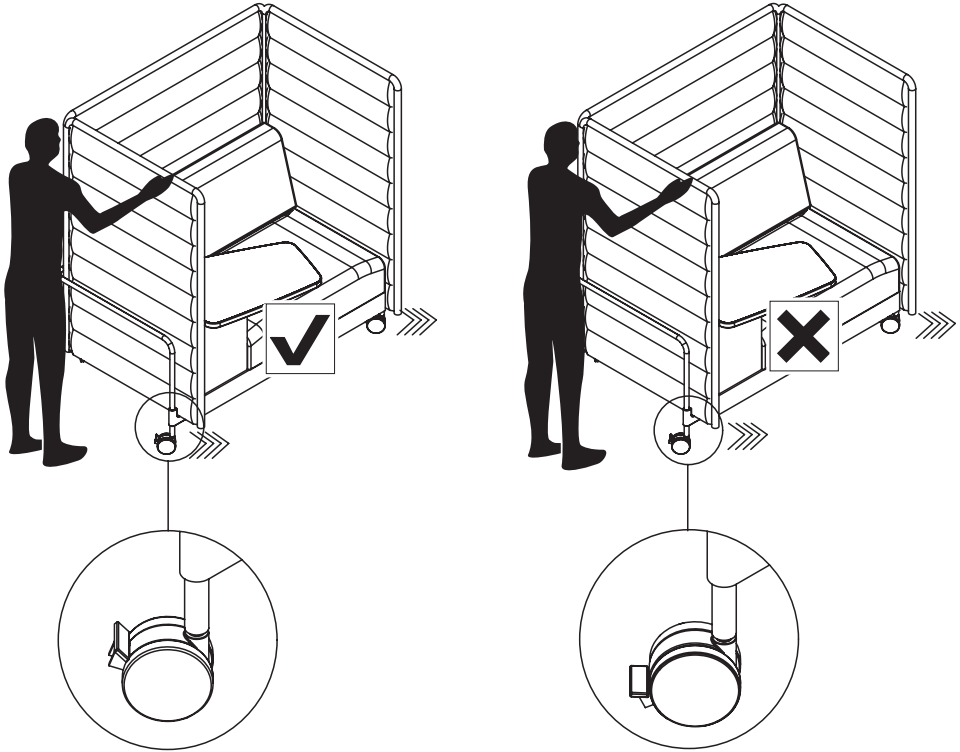

A

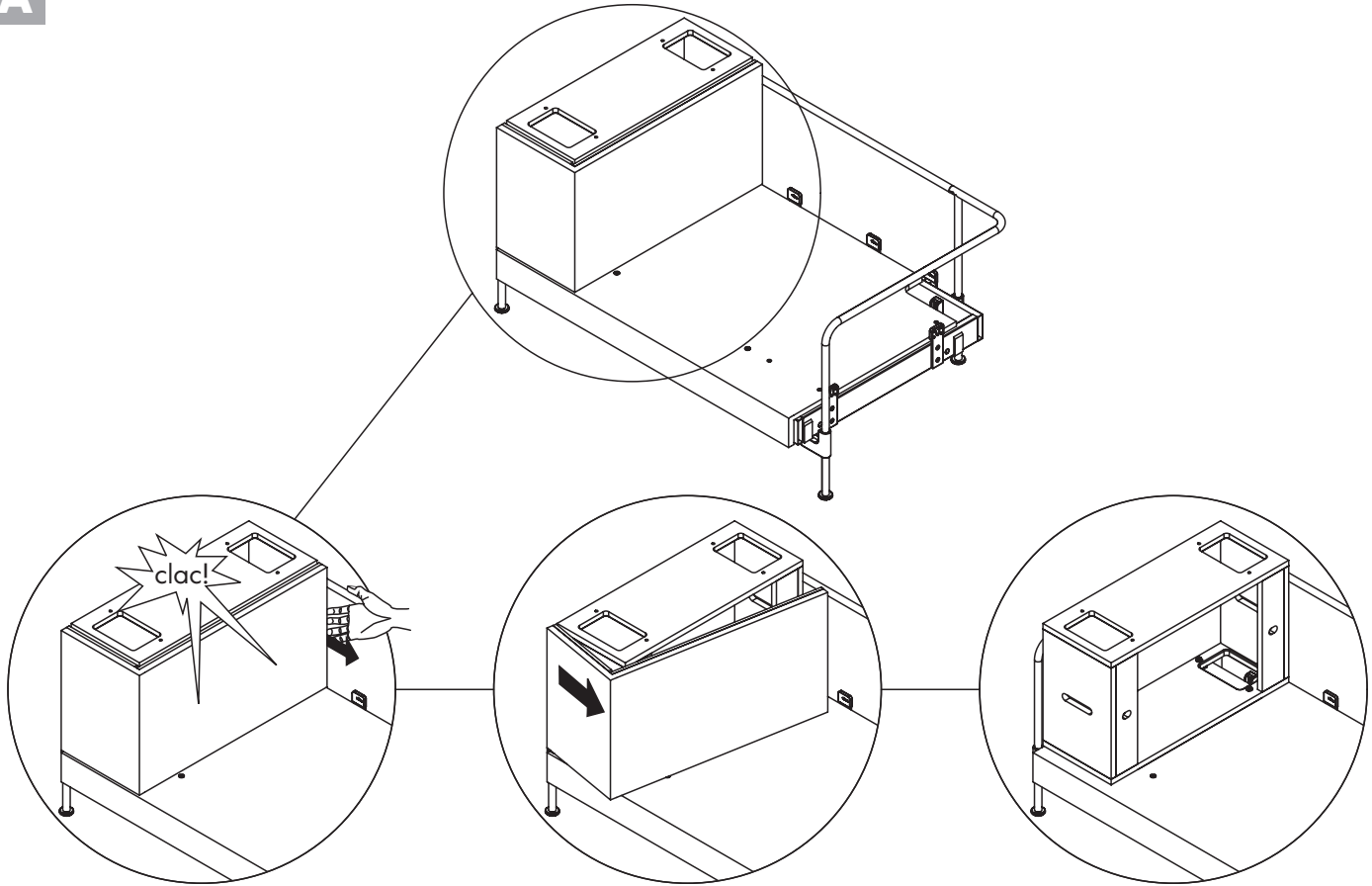

B

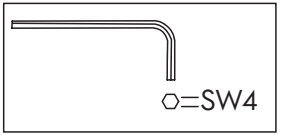


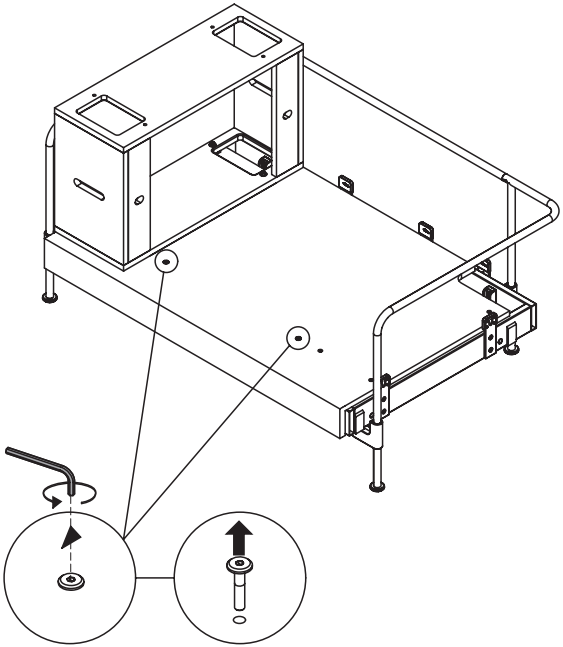

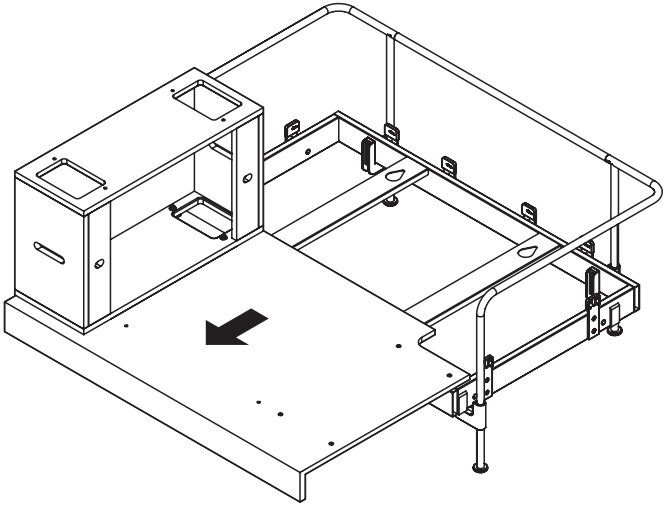

C

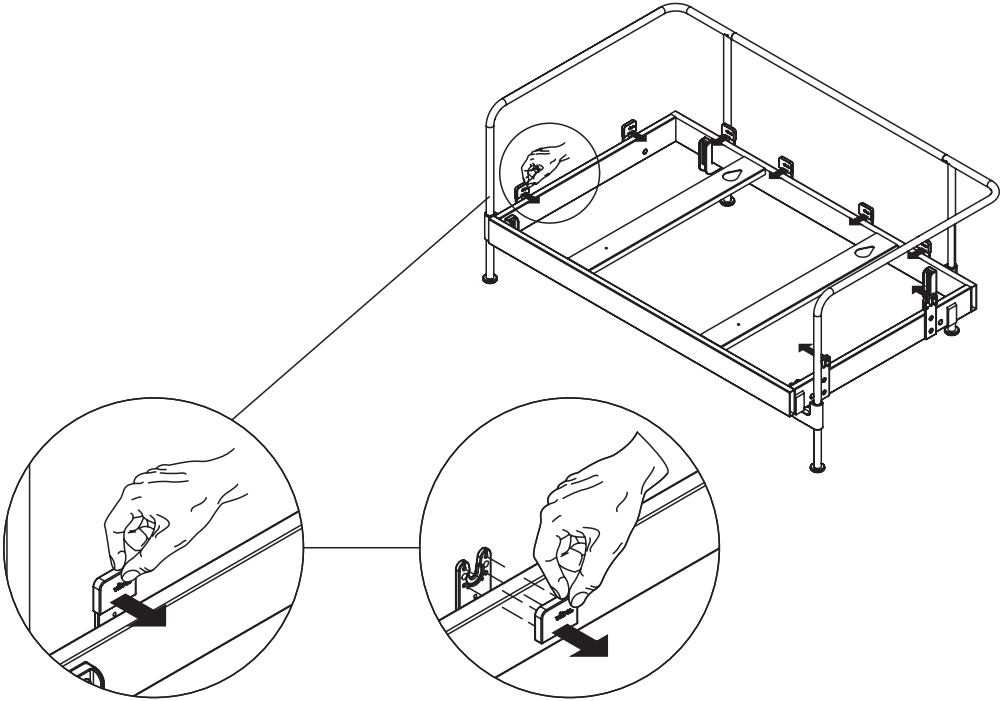

D

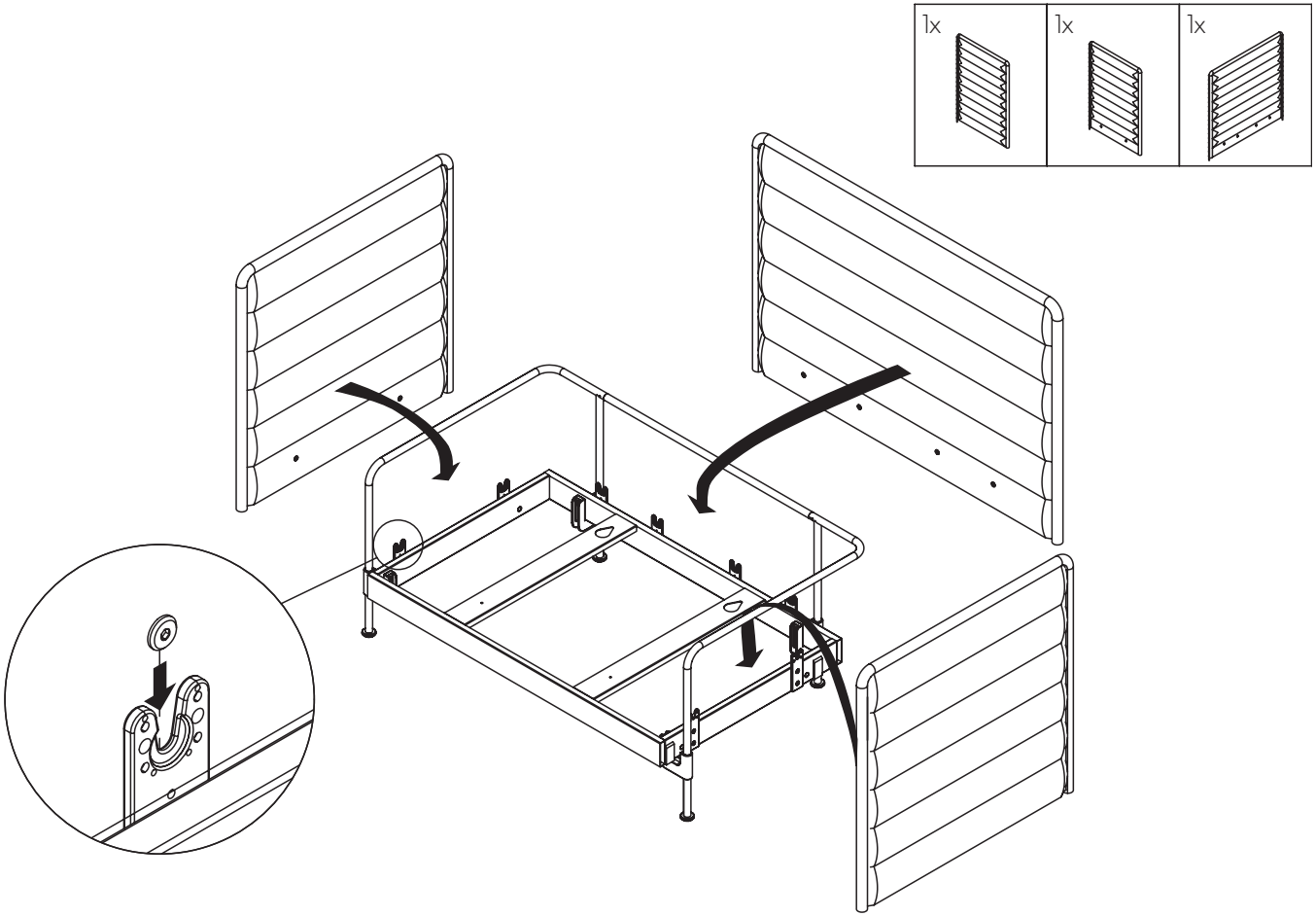

E

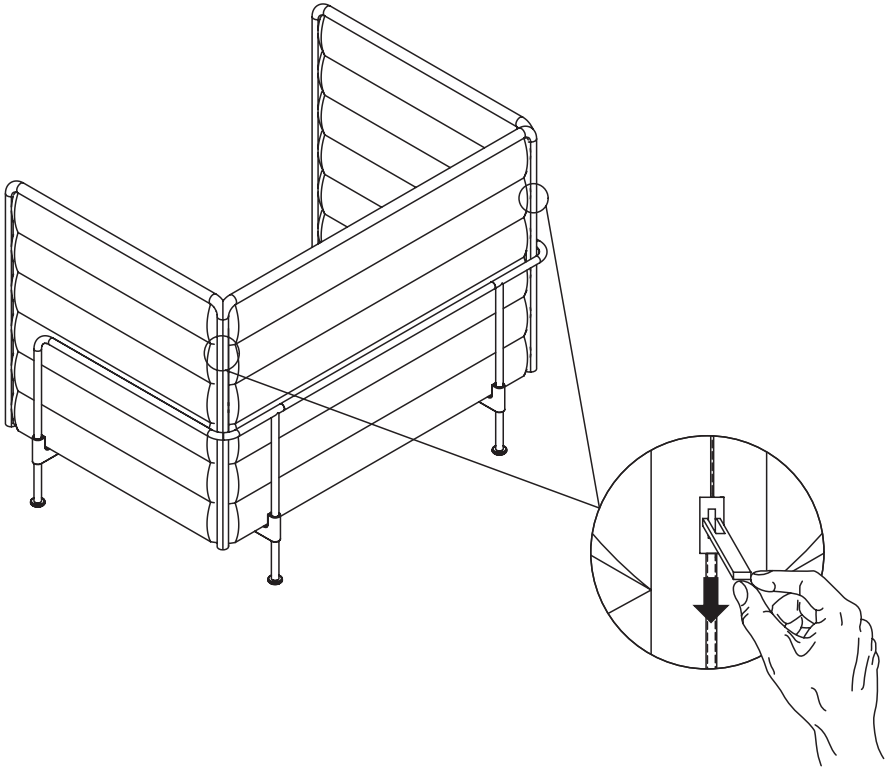

F

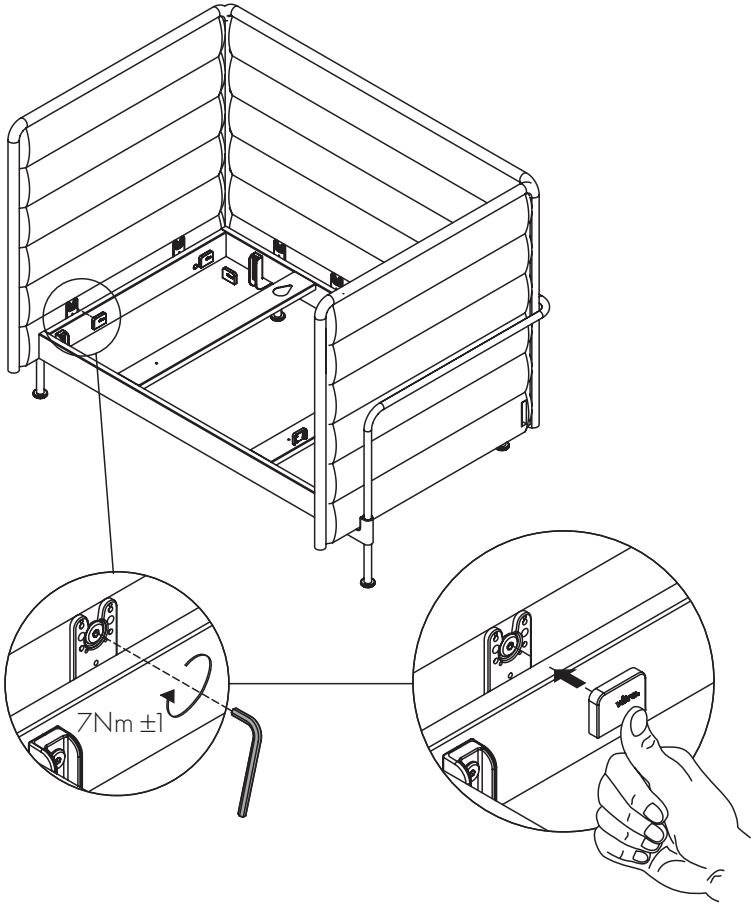


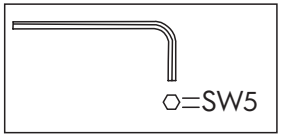

G

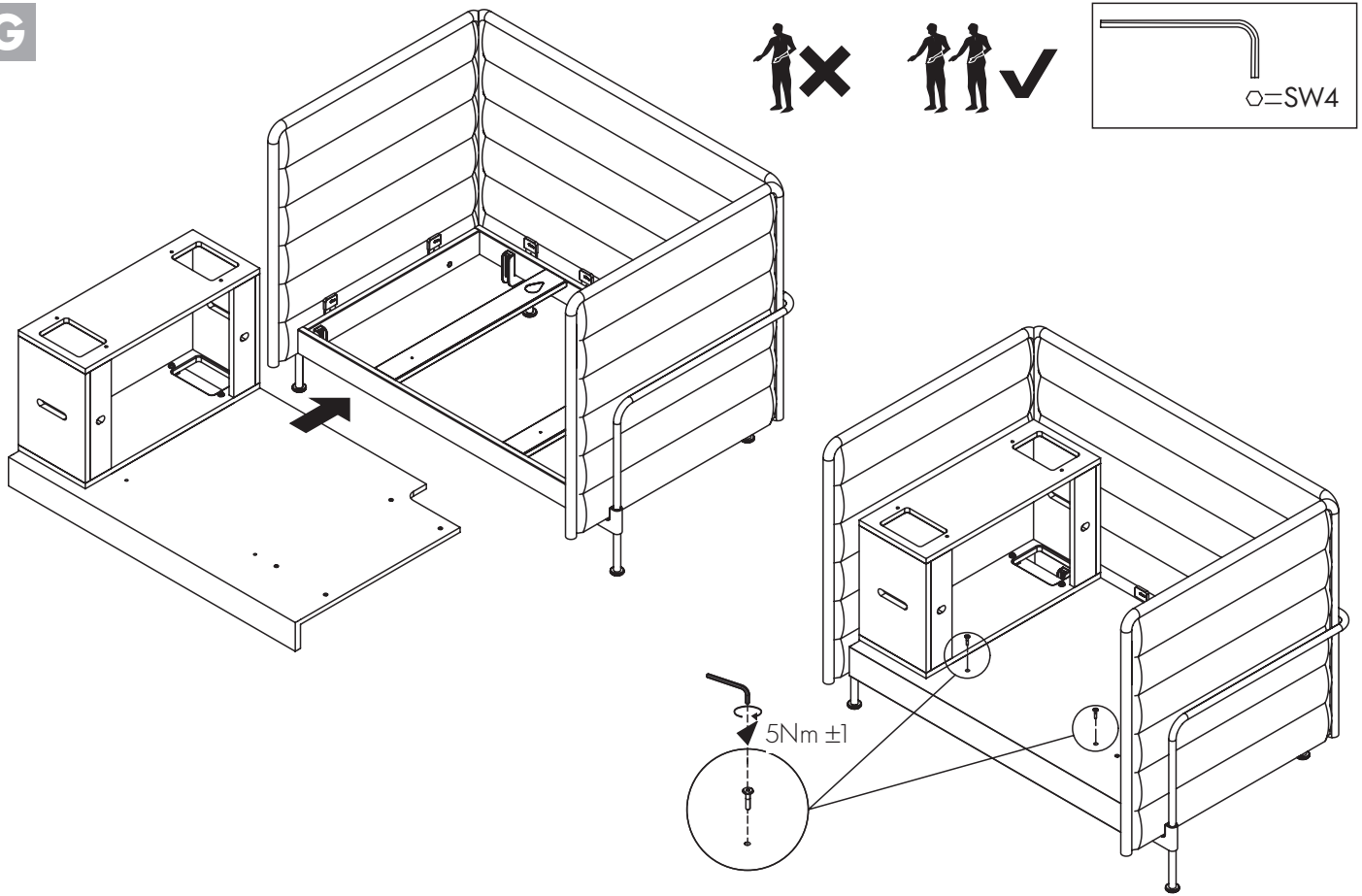

H

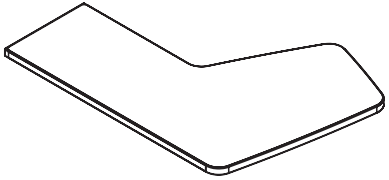

= I

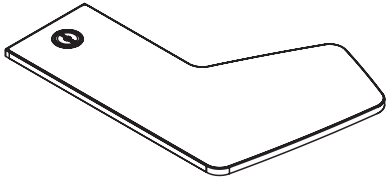

= I-J

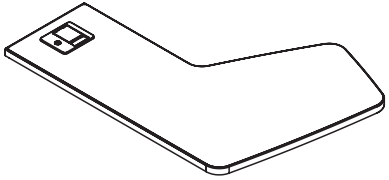

= I & K-L

I

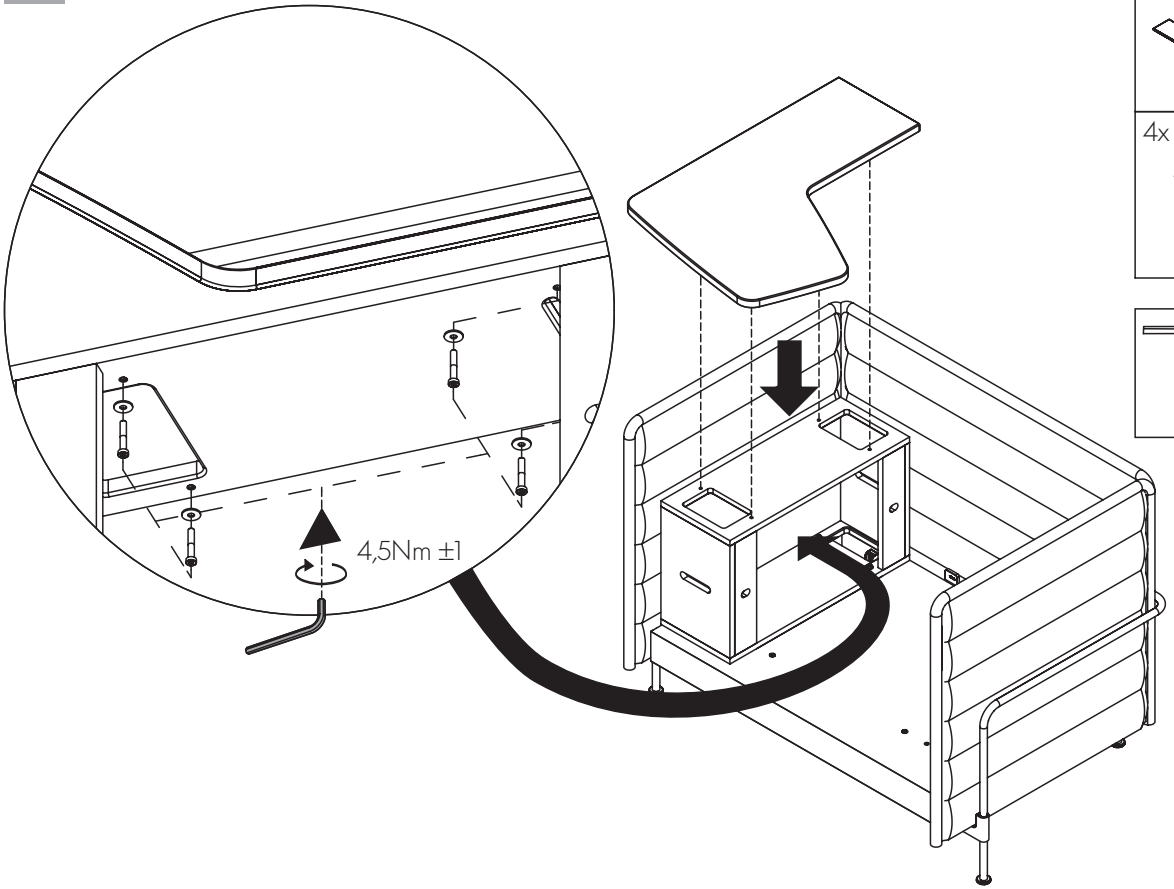


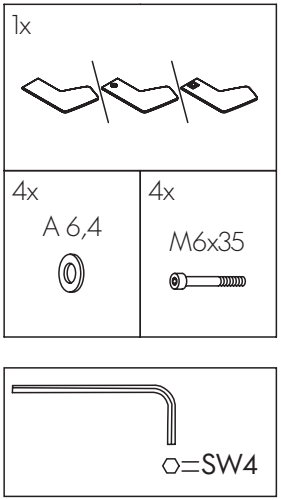

J

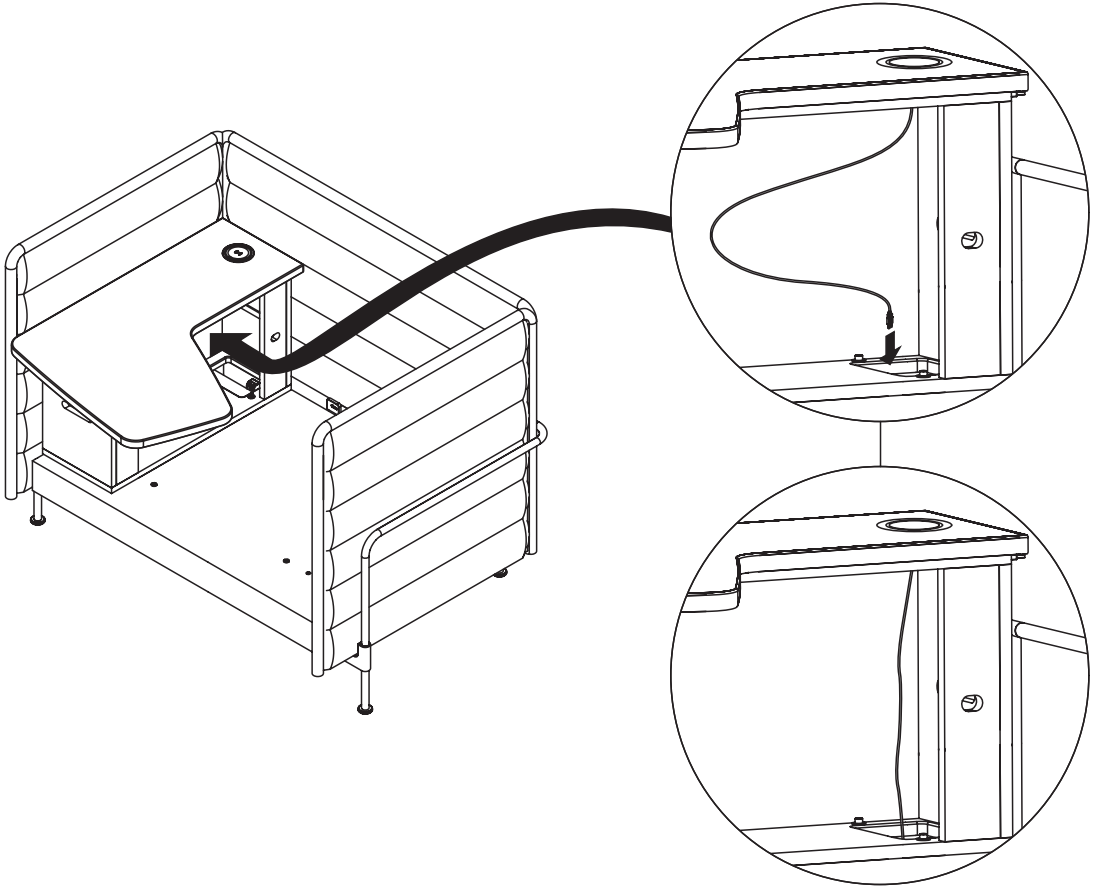

K

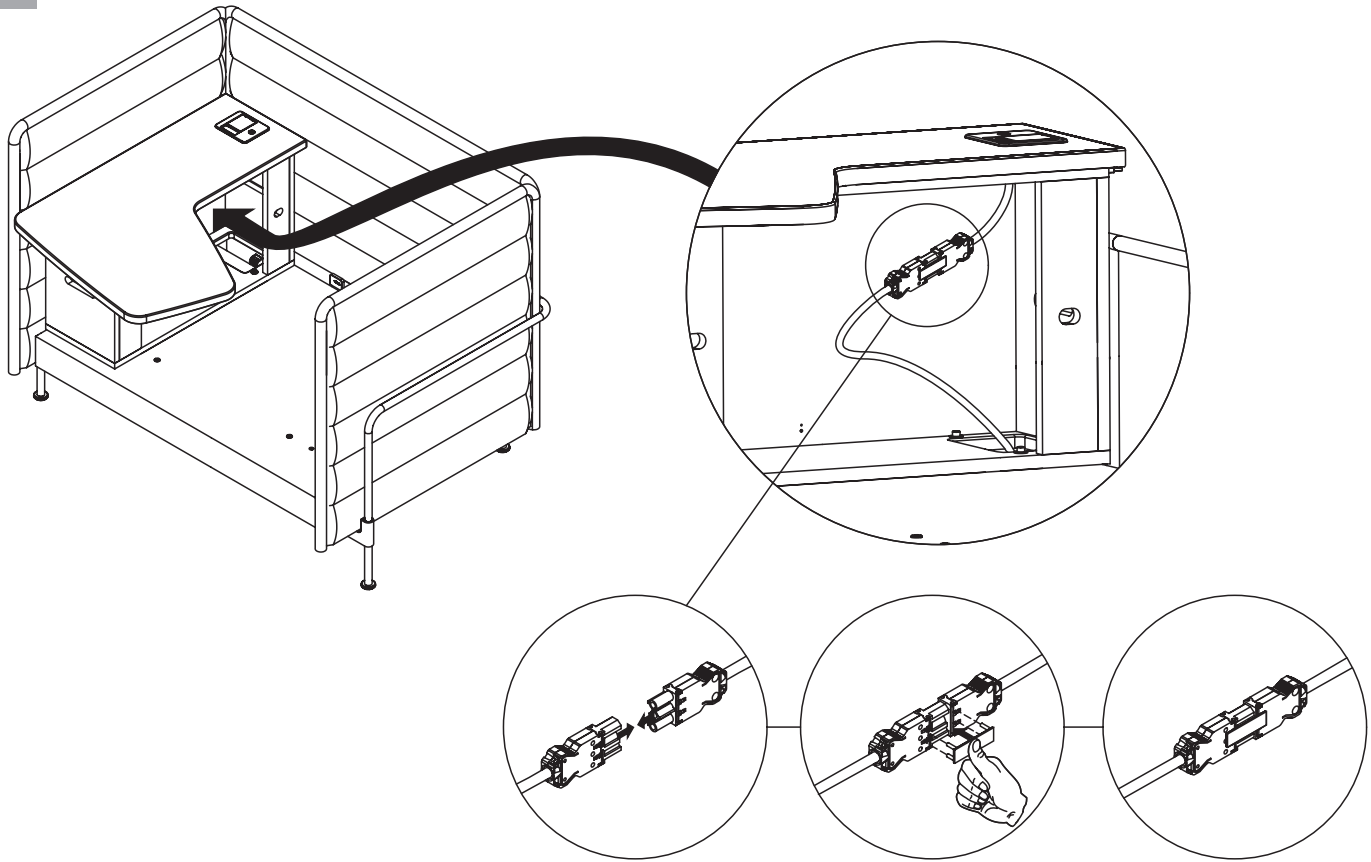

L

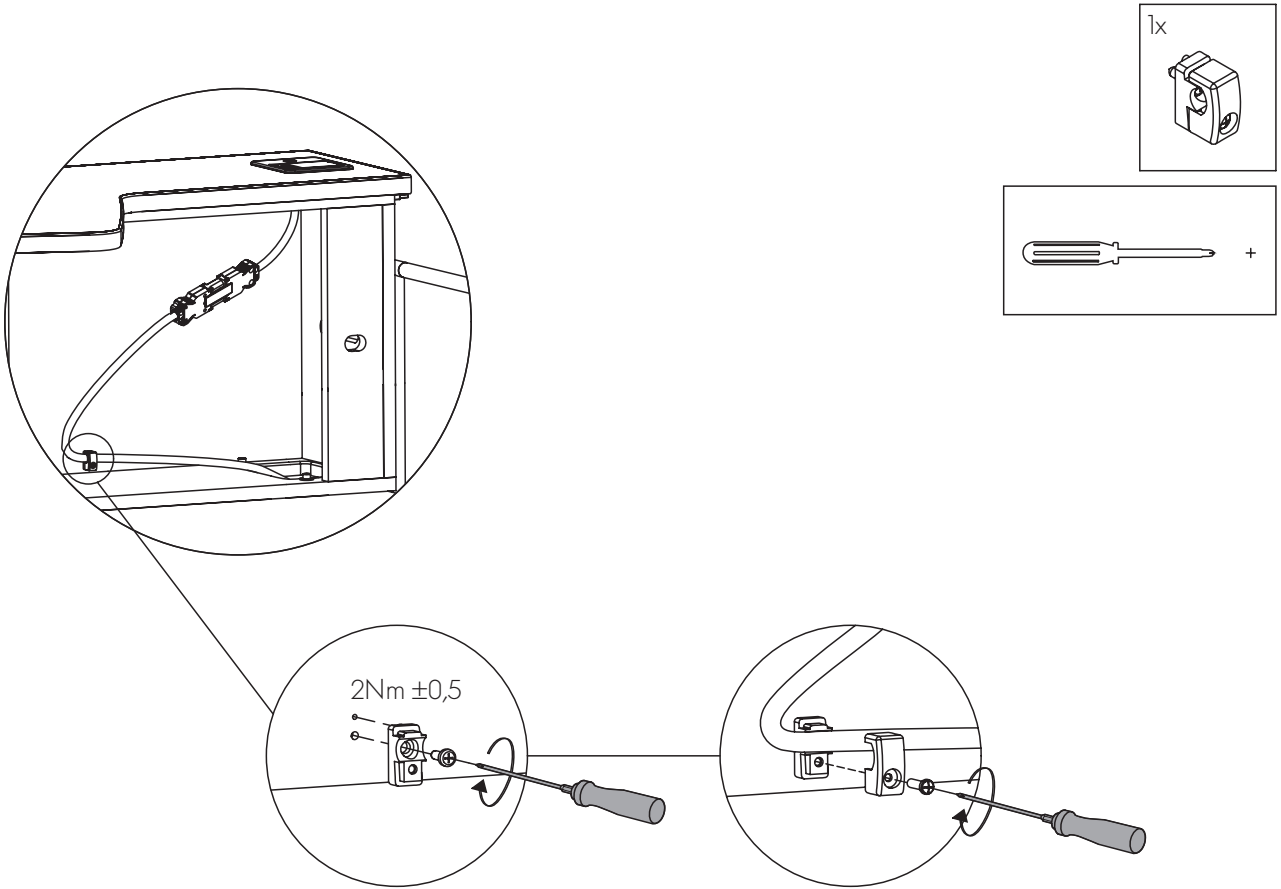

M

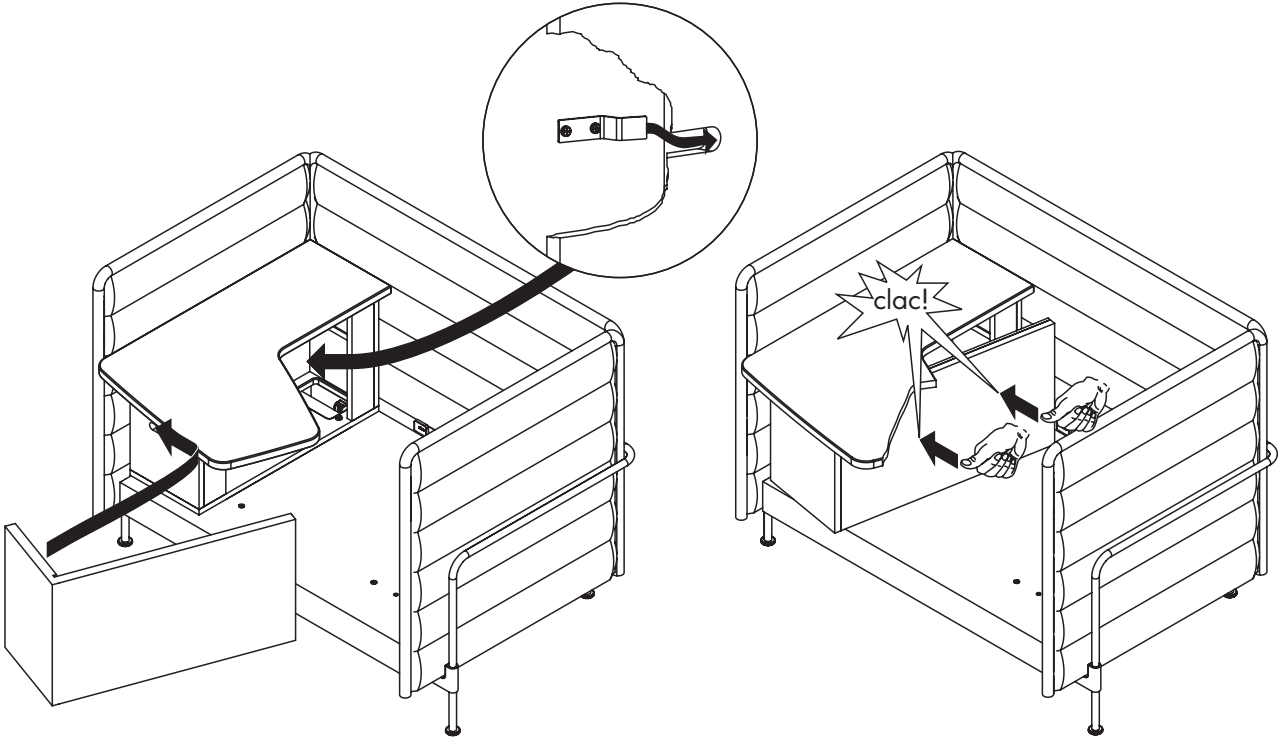

N

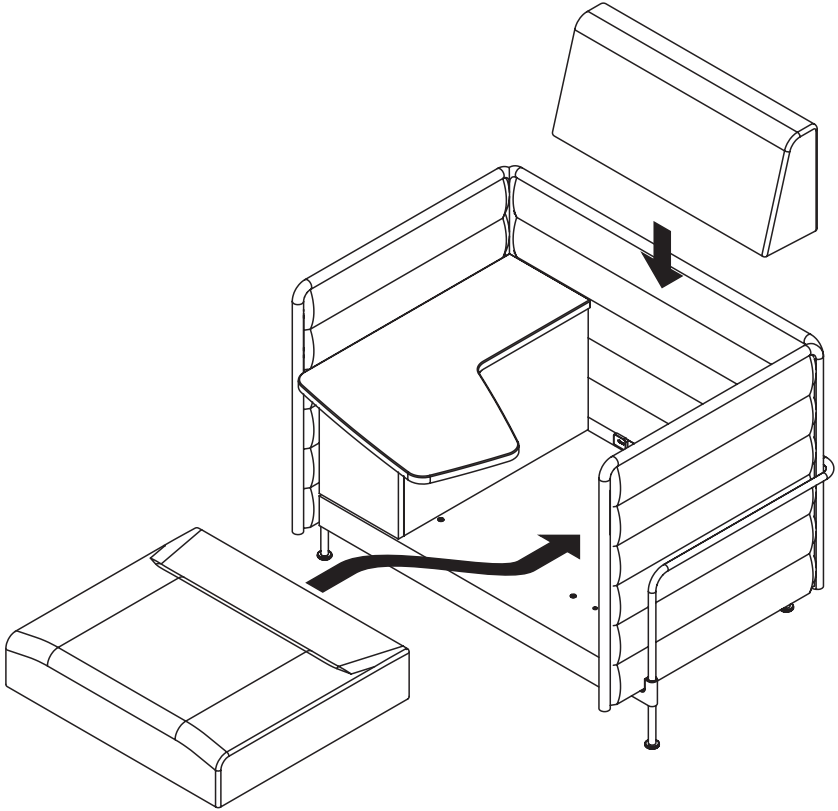

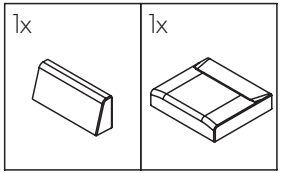

vitra.